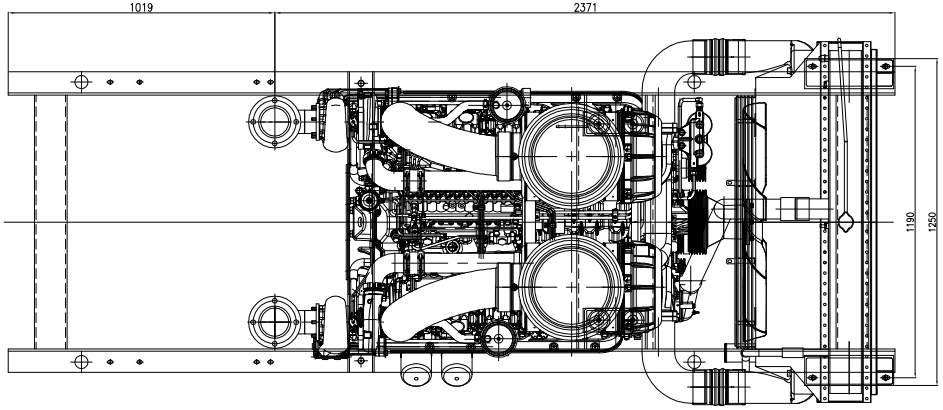
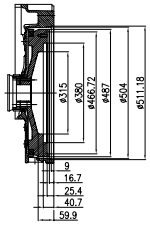
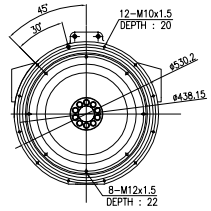
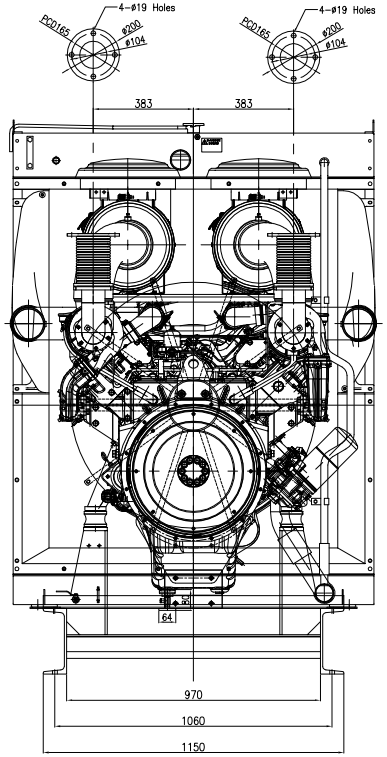
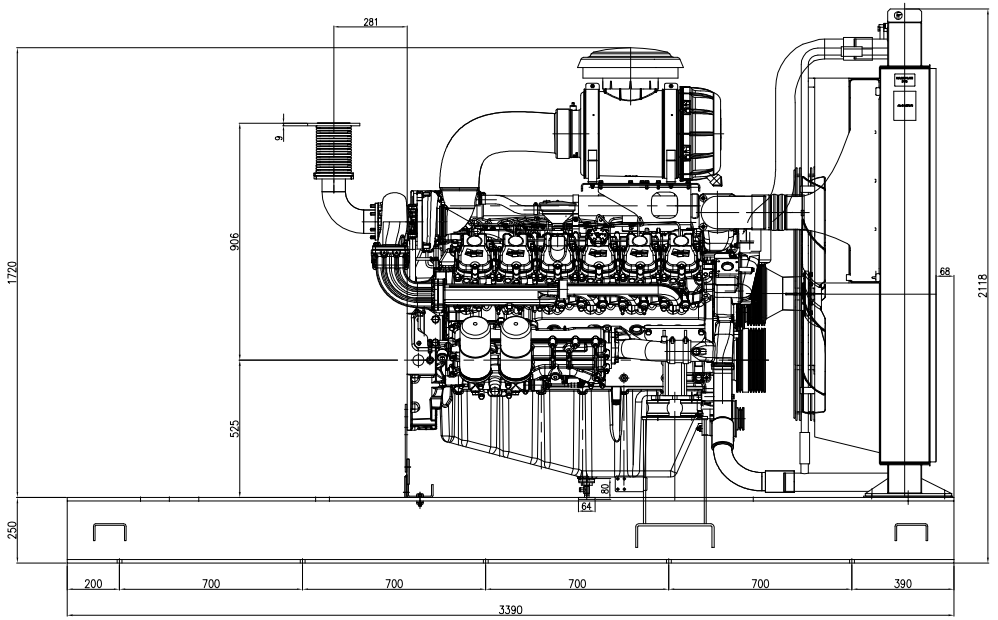


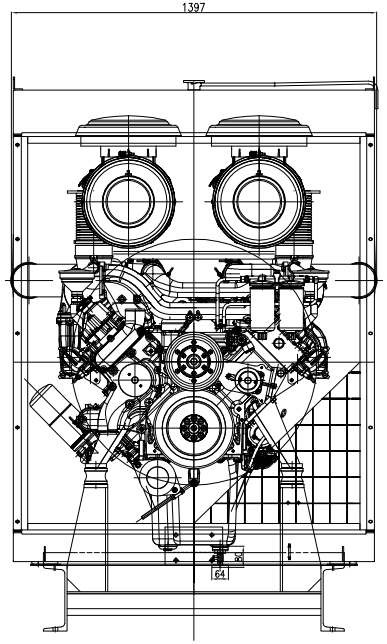




DETAIL POWER TRAIN
FLY WHEEL : CLUTCH No.14
FLY WHEEL HOUSING : SAE No.1







1. Engine : DP222LA,DP222LB,DP222LC
2. Radiator : HA010067

순번 NO.	품명 PARTS NAME	품번/사양 PARTS NO. / SPEC.	수량 Q'TY	재질 MATERIAL	중량 WEIGHT	비고 REMARKS
PROJECT / MODEL NO.	DP222LA,DP222LB,DP222LC	제품명 TITLE	G-PAC. ASS'Y			◆ 중 QTY
CUSTOMER			Without fuel tank, AL Radiator			제품 WGT.
축 도 SCALE		PRO-JECTION	결재도장		NO.	
제 도	제 계	검 도	◆ 명	CAD FILE		
CeCeng 14'06.09				(주) 커 머 셜 엔 진		