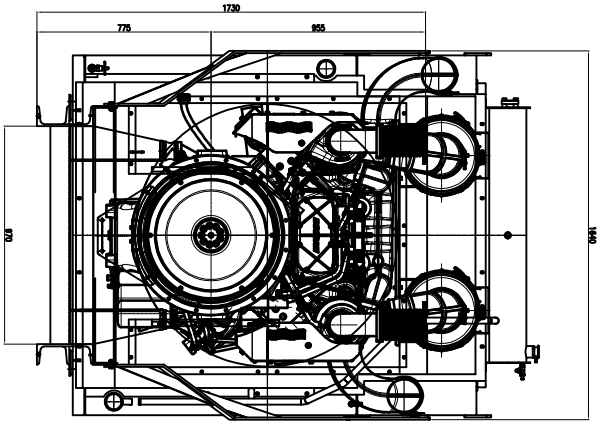
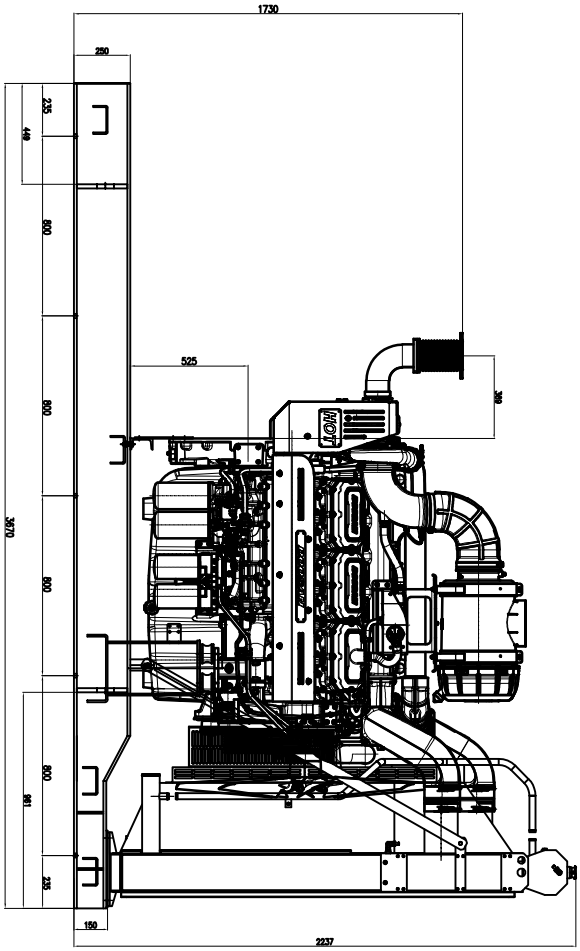
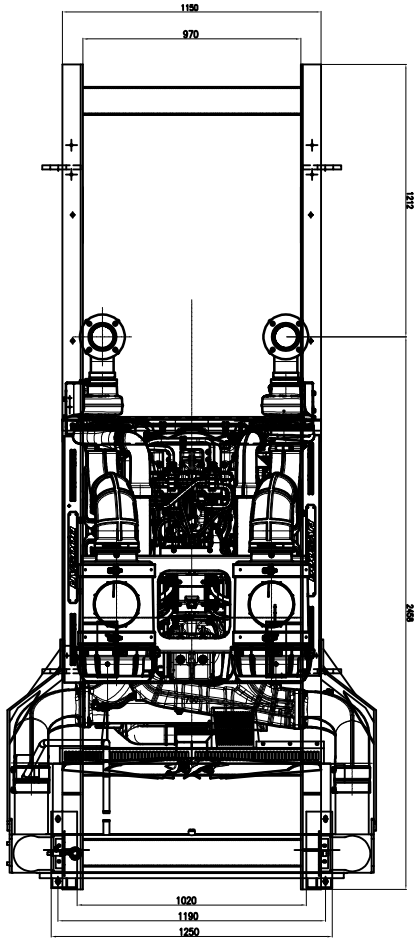
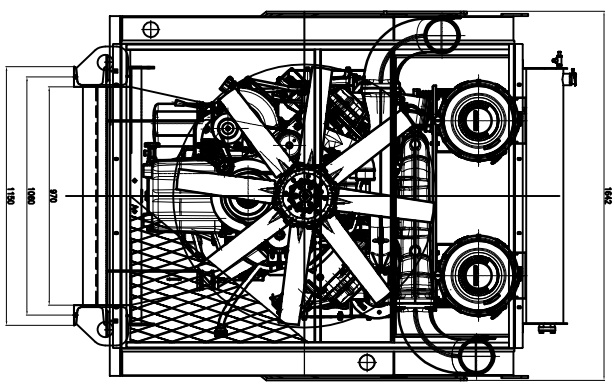
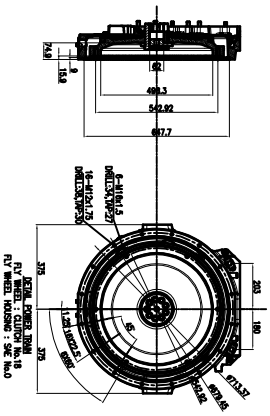












1. Engine : D9222KX,D9222KB,D9222CC
2. Reaction : HW010024

NO.	DATE	DESCRIPTION	DRAWN	CHECKED
0	2015.12.18	최초	김	김
1	2016.01.12	수정	김	김
2	2016.01.18	수정	김	김

도면번호				
품명	타워램프			
재질				
척도	NS			
제작				
검사				
승인				
작성	김			
검토				
승인				
작성	2015.12.18			
검토				
승인				

NO.	DATE	DESCRIPTION	DRAWN	CHECKED
0	2015.12.18	최초	김	김
1	2016.01.12	수정	김	김
2	2016.01.18	수정	김	김